Be ahead

Puertas & Portones Automáticos, S.A. de C.V.
¡Nuestra pasión es la Solución!....

»TABLETA ELECTRONICA PARA OPERADORES ABATIBLES HIDRAULICOS LUX2B, LUX6V, P4.5 / P.7, SUB MARCA BFT MOD. ALCOR AC A 120V.

CUADRO DE MANDOS

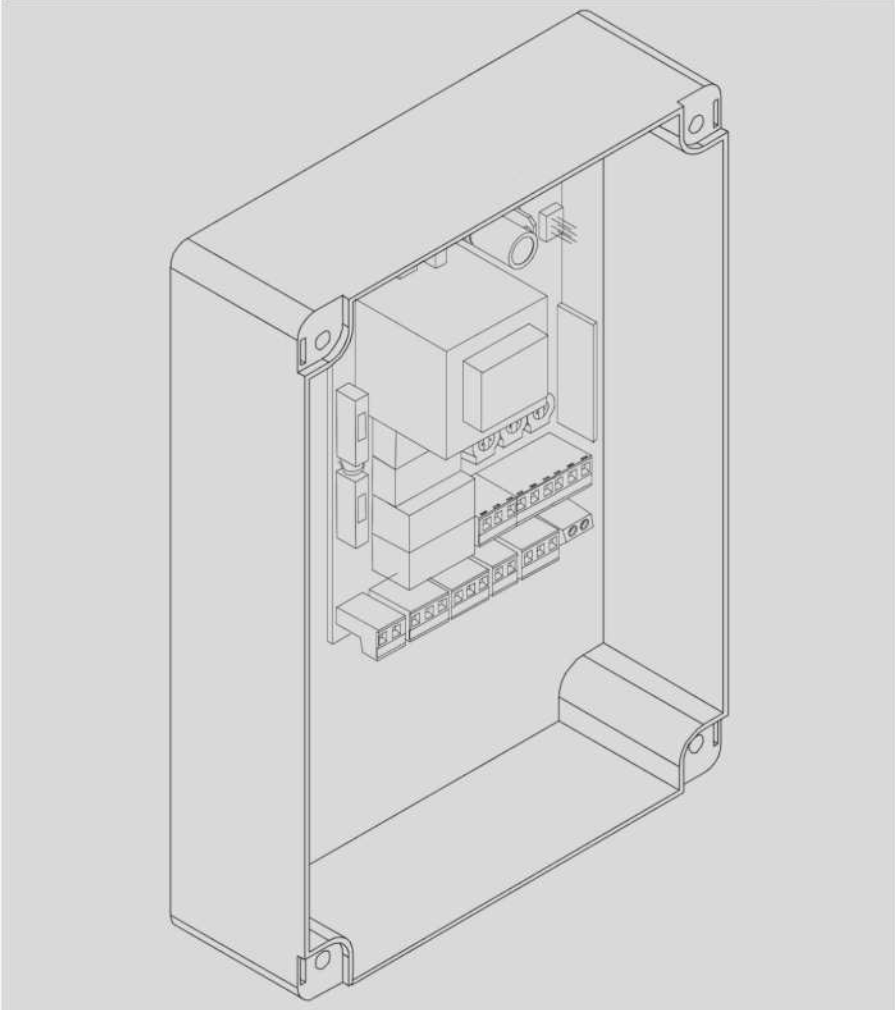

ALCOR AC A

AC

ac

MANUAL DE INSTALACION

Descargar en pdf
Versión Digital.

((ER-Ready)) UNAC CE

AZIENDA CON SISTEMA DI GESTIONE CERTIFICATO DA DNV GL = ISO 9001 = = ISO 14001 =

V07.21

(229) 461-7028
portonesautomaticos@adsver.com.mx
portonesautomaticos@prodigy.net.mx

RESIDENCIAL COMERCIAL INDUSTRIAL

MEMBER IDA International Door Association

INSTALACIÓN RÁPIDA

D814011 00100_03

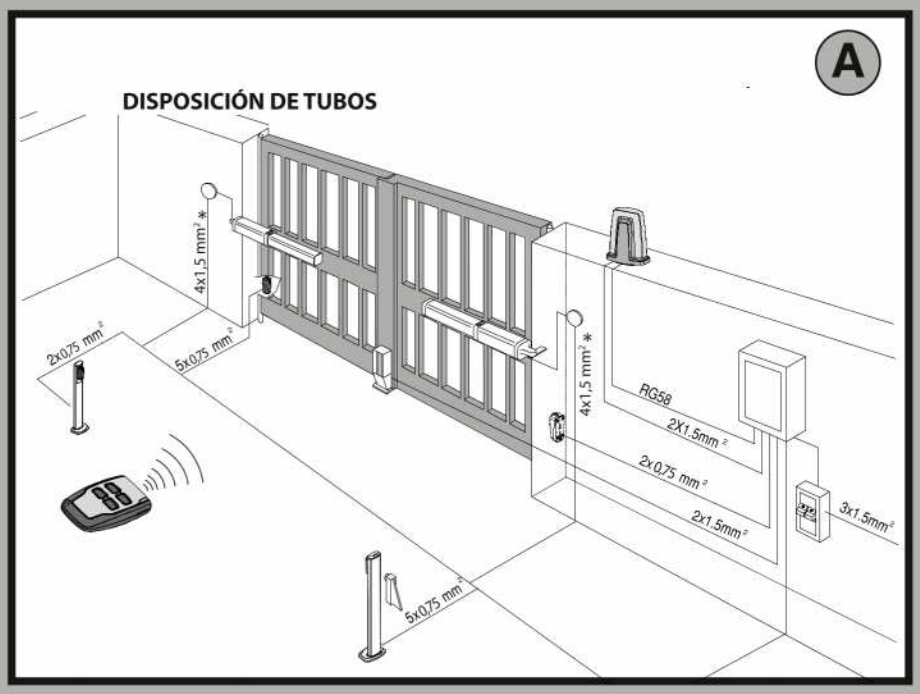

Fotocélulas no controladas (Control cada 6 meses)

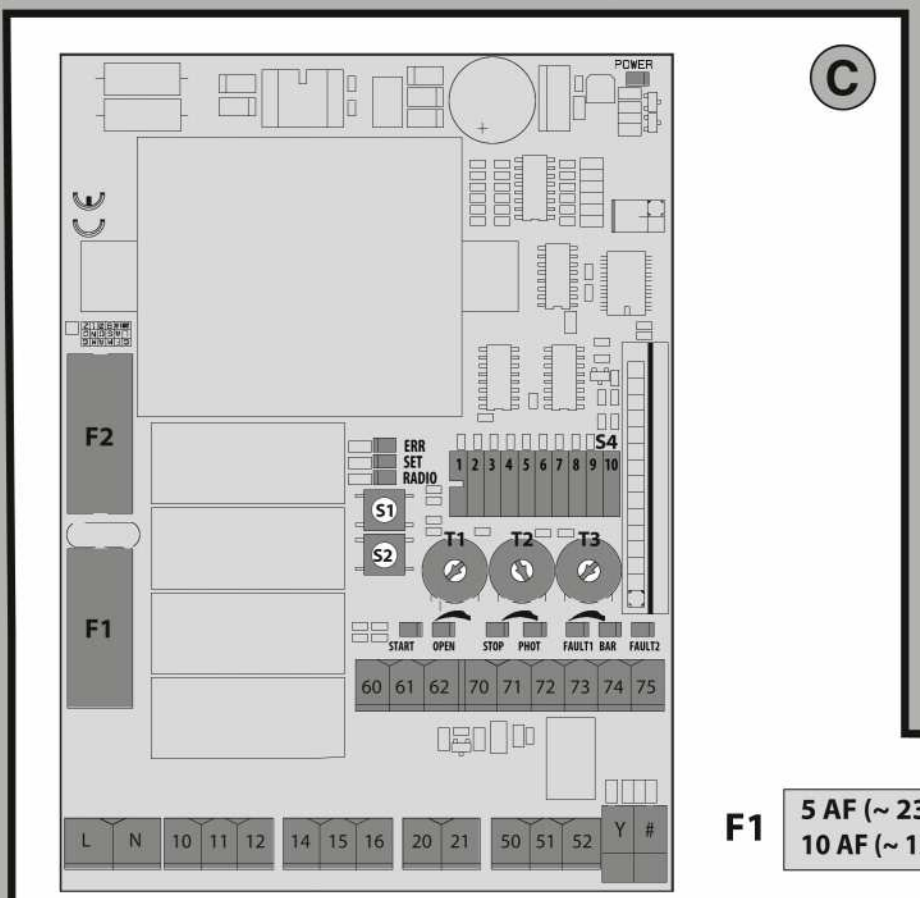

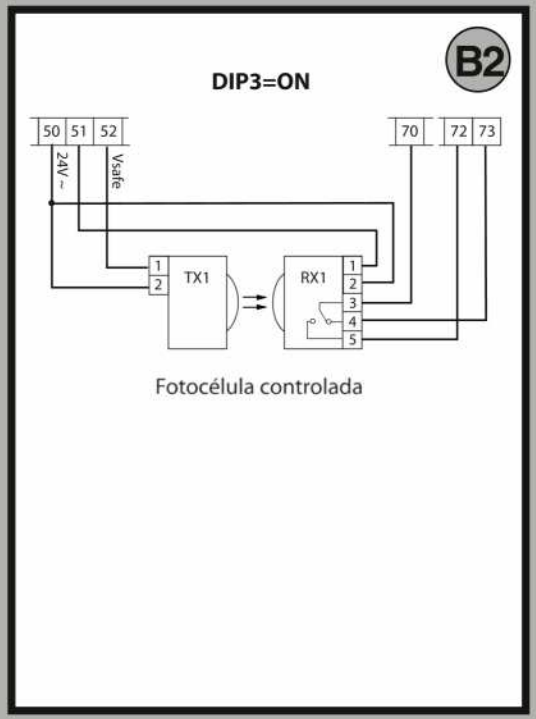

Fotocélula controlada

F1	**5 AF (~ 230V)** **10 AF (~ 120V)**
F2	**100mAT (~ 230V)** **200mAT (~ 120V)**

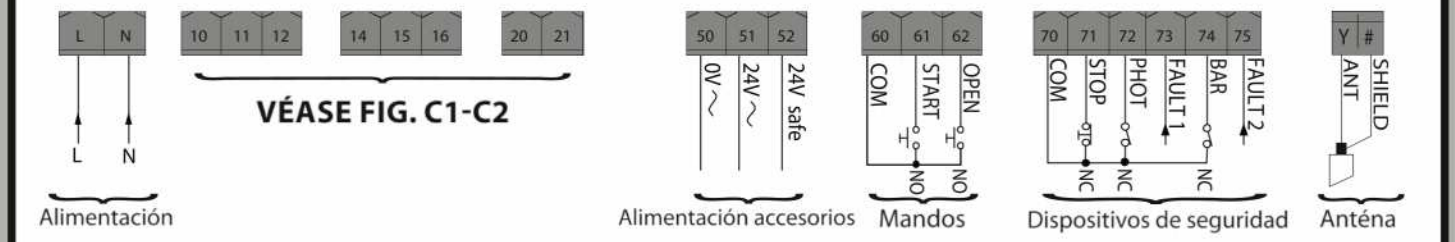

1) GENERALIDADES
El cuadro de mandos **ALCOR AC A** es entregado por el fabricante con configuración estándar.
Cualquier variación debe ser programada configurando los TRIMMER y los CONMUTADORES DIP.
Las características principales son:
- Control de los 2 motores monofásicos
- Entradas separadas para los dispositivos de seguridad
- Radio receptor incorporado rolling-code.

La tarjeta cuenta con tablero de bornes desmontable para facilitar aún más su mantenimiento o sustitución. Es entregada con una serie de puentes precableados para facilitar su instalación en obra. **Los puentes corresponden a los bornes: 70-71, 70-72, 70-74. Si los bornes antes indicados son utilizados, quitar sus respectivos puentes.**
COMPROBACIÓN
El cuadro **ALCOR AC A** realiza el control (comprobación) de los relés de marcha y de los dispositivos de seguridad (fotocélulas), antes de realizar cada ciclo de apertura y cierre. En caso de defectos de funcionamiento, comprobar que los dispositivos conectados funcionen correctamente y controlar los cableados.

2) DATOS TÉCNICOS	
Alimentación	110-120V 50/60Hz
	220-230V 50/60 Hz
Dimensiones cuadro	**Fig. F**
Aislamiento red/baja tensión	> 2MOhm 500V ⎓
Temperatura de funcionamiento	-20 / +50°C
Resistencia dieléctrica	rete/bt 3750V~ por 1 minuto
Alimentación accesorios	24V~ (0,2A absorción máx.)
AUX 0 - Parpadeante Contacto alimentado	120V~ 40W max
	230V~ 40W max
Fusibles	**Fig. C**
Receptor de radio Rolling-Code incorporado	frecuencia 433.92MHz
Configuración de parámetros y lógicas	TRIMMER + DIP SWITCH
N° máx. radiomandos memorizables	63
Potencia máxima	750W
Tiempo de trabajo máximo	90s - SHYRA AC SL

Versiones de transmisores que se pueden utilizar:
Todos los transmisores ROLLING CODE compatibles con: ((ER-Ready)).

3) DISPOSICIÓN DE TUBOS Fig. A
Realizar la instalación eléctrica remitiéndose a las normas vigentes para las instalaciones eléctricas CEI 64-8, IEC364, armonización HD384 y otras normas nacionales.

4) CONEXIÓN TABLERO DE BORNES FIG. C
Para el esquema eléctrico y para la sección de los cables, se remite al manual de instrucciones del servomotor.
Una vez pasados los cables eléctricos adecuados en los canales y fijados los varios componentes de la automatización en los puntos predeterminados, se pasa a conectar los mismos según las indicaciones y los esquemas reproducidos en los manuales de instrucción correspondientes. Realizar la conexión de la fase, del neutro y de tierra (obligatoria).
ADVERTENCIAS – En las operaciones de cableado e instalación seguir las normas vigentes y los principios de buena técnica. Los conductores alimentaos con tensiones diferentes deben estar físicamente separados, o bien deben estar debidamente aislados con aislamiento suplementario de al menos 1 mm.
Los conductores deben estar unidos por una fijación suplementaria cerca de los bornes, por ejemplo mediante abrazaderas. Todos los cables de conexión deben ser mantenidos adecuadamente alejados de los disipadores.
¡ATENCIÓN! Para la conexión a la red, utilizar cable multipolar de sección mínima de 3x1,5 mm² y del tipo previsto por las normas vigentes.
Para la conexión de los motores, utilizar cable de sección mínima de 1,5 mm² y del tipo previsto por las normas vigentes.
El cable debe ser al menos igual a H05RN-F.

5) DISPOSITIVOS DE SEGURIDAD
Nota: utilizar solamente dispositivos de seguridad receptores con contacto en intercambio libre.

5.1) DISPOSITIVOS COMPROBADOS Fig.G

5.2) CONEXIÓN DE 1 PAR DE FOTOCÉLULAS NO CONTROLADAS Fig. B1

5.3) CONEXIÓN DE 1 PAR DE FOTOCÉLULAS CONTROLADAS Fig. B2

⚠ **ATENCION!**
Los valores de las fuerzas de impacto previstas segun la norma EN12453 son respectados solo mediante el uso de barras sensibles de seguridad activas conectadas a la central de mando.

6) MEMORIZACIÓN RADIOMANDO FIG. D

7) INVERSIÓN DE LA DIRECCIÓN DE APERTURA Fig. E

8) PROCEDIMIENTO DE REGULACIÓN
- Antes de encender comprobar las conexiones eléctricas.
- Configurar los siguientes parámetros:
  Tiempo Cierre Automático,
  Tiempo Trabajo
  Tiempo de desfase durante el cierre
- Configurar las lógicas.

¡ATENCIÓN! Una configuración incorrecta, puede ocasionar daños a personas, animales o cosas.

⚠ **ATENCIÓN: Controlar que el valor de la fuerza de impacto medido en los puntos previstos por la norma EN 12445 sea inferior al indicado en la norma EN 12453.**

9) CERRADURA ELÉCTRICA (Fig. C1-C2)
⚠ **ATENCIÓN: En el caso de hojas con una longitud superior a 3m, resulta indispensable la instalación de una cerradura eléctrica.**

TECLAS

TECLAS	Descripción
S1	**Añadir Tecla start** asocia la tecla deseada al mando Start.
S2	**Añadir Tecla peatonal (SHYRA AC SL)** asocia la tecla deseada al mando peatonal.
S2 >5s	Convalidar las modificaciones realizadas en el ajuste de los parámetros y en las lógicas de funcionamiento
S1+S2 >10s	**Eliminar Lista** ⚠ **¡ATENCIÓN!** Elimina completamente de la memoria del receptor todos los radiomandos memorizados.

SEÑALIZACIÓN LEDS:

POWER	Queda encendido: - Presencia de red – Tarjeta alimentada – Fusibles íntegros
START	Encendido: activación entrada START
OPEN	Encendido: activación entrada peatonal OPEN
STOP	Apagado: activación entrada STOP
PHOT	Apagado: activación entrada fotocélula PHOT Parpadeante: Ninguna fotocélula conectada.
FAULT 1	Diagnóstico de la entrada control de dispositivos de seguridad entrada PHOT
BAR	Apagado: activación entrada canto BAR
FAULT 2	Diagnóstico de la entrada control de dispositivos de seguridad entrada BAR
ERR	Apagado: ningún error
	ENCENDIDO: véase tabla diagnóstico errores
RADIO (VERDE)	Apagado: programación radio desactivada
	Parpadeante sólo LED Radio: Programación radio activada, espera tecla oculta.
	Parpadeante sincrónico con LED Set: Borrado radiomandos en curso
	Encendido: programación radio activada, espera tecla deseada.
	Encendido 1s: Activación canal del receptor radio
SET	Encendido: véase tabla diagnóstico errores
	Parpadeante sincrónico con LED Radio: Borrado radiomandos en curso

TABELLA ERRORI:

		Led ERR		
		Encendido	Parpadeante lento	Parpadeante rápido
Led SET	Apagado		Prueba canto, Costa o Costa 8k2 fallida - Comprobar conexión cantos y/o configuraciones parámetros/lógicas	
	Encendido	Error interno de control supervisión sistema. - Intentar apagar y volver a encender la tarjeta o pulsar el botón S2. Si el problema persiste, contactar con la asistencia técnica.		
	Parpadeante lento	Error prueba hardware tarjeta - Comprobar conexiones al motor - Problemas hardware en la tarjeta (contactar con la asistencia técnica)		Han sido modificados los parámetros y/o las Lógicas de funcionamiento, pulsar S2 durante 5 seg. para convalidar.

MANUAL DE INSTALACIÓN

	Borne	Definición	Descripción
Alimentación	L	FASE	Alimentación monofásica
	N	NEUTRO	
Motor	10	MARCHA + CONDENSADOR	Conexión motor y condensador
	11	COM	
	12	MARCHA + CONDENSADOR	
	14	MARCHA + CONDENSADOR	Conexión del motor y del condensador 2. ⚠ **Nota: si T3=0 no conectar ningún cable en los bornes 14-15-16**
	15	COM	
	16	MARCHA + CONDENSADOR	
Aux	20	AUX 0 - CONTACTO ALIMENTADO 230V (N.O.) (40W MÁX.)	Salida para PARPADEANTE. El contacto queda cerrado durante el desplazamiento de las hojas.
	21		
Alimentación accesorios	50	0V-	Salida alimentación accesorios.
	51	24V+	
	52	24 Vsafe+	Salida alimentación para dispositivos de seguridad comprados (transmisor fotocélulas y transmisor canto sensible). Salida activa sólo durante el ciclo de maniobra.
Mandos	60	Común	Común entradas START y OPEN
	61	START	Pulsador de mando START (N.O.). Funcionamiento según lógicas "Funcionamiento en viviendas / en edificios"
	62	OPEN	Pulsador de mando OPEN (N.O.). El mando realiza una apertura. Si la entrada permanece cerrada, las hojas permanecen abiertas hasta la apertura del contacto. Con contacto abierto la automatización se cierra después del tiempo de tca, si estuviera activado.
Dispositivos de seguridad	70	Común	Común entradas STOP, PHOT y BAR
	71	STOP	El mando interrumpe la maniobra. (N.C.) Si no se utiliza, dejar el puente conectado.
	72	PHOT (*)	Entrada FOTOCÉLULA (N.C.). Funcionamiento según las lógicas "FOTOCÉLULA/ FOTOCÉLULA EN FASE DE CIERRE". Si no se utiliza, dejar el puente conectado.
	73	FAULT 1	Entrada comprobación dispositivos de seguridad conectados al PHOT.
	74	BAR / BAR CL / BAR TEST / BAR CL TEST / BAR 8K2 / BAR CL 8K2 (*)	Entrada canto sensible (N.C.) Si no se utiliza, dejar el puente conectado.
	75	FAULT 2	Entrada comprobación dispositivos de seguridad conectados al BAR.
Antena	Y	ANTENA	Entrada antena. Usar una antena sintonizada en 433 MHz. Para la conexión Antena-Receptor, usar cable coaxial RG58. La presencia de cuerpos metálicos junto a la antena, puede perturbar la recepción radio. En caso de alcance escaso del transmisor, hay que situar la antena en un punto más adecuado.
	#	SHIELD	

Dip BAR/8K2	Dip comprobación entrada canto	Dip funcionamiento canto	
OFF	OFF	OFF	Entrada NC, sin comprobación, inversión en fase de apertura y cierre (**BAR**)
OFF	OFF	ON	Entrada NC, sin comprobación, inversión solamente en fase de cierre, en fase de apertura se logra con el stop (**BAR CL**)
OFF	ON	OFF	Entrada NC, con comprobación, inversión en fase de apertura y cierre (**BAR TEST**)
OFF	ON	ON	Entrada NC, con comprobación, inversión solamente en fase de cierre, en fase de apertura se logra con el stop (**BAR CL TEST**)
ON	OFF	OFF	Entrada 8K2, inversión en fase de apertura y cierre (**BAR 8K2**)
ON	OFF	ON	Entrada 8K2, inversión solamente en fase de cierre, en fase de apertura se logra con el stop (**BAR CL 8K2**)

(*) Si se instalan dispositivos de tipo "D" (tal como los define la EN12453), conectados en modo no comprobado, establecer un mantenimiento obligatorio con frecuencia al menos semestral.
(*) En la Unión Europea aplicar la EN12453 para los límites de fuerza, y la EN12445 para el método de medición.

TABLA "A" - PARÁMETROS

⚠ Cada modificación de parámetros/lógicas debe ser confirmada pulsando S2 > 5s

TRIMMER	Parámetro	mín.	máx.	default	Descripción
T1	**Tiempo cierre automático [s]**	0	120	0	Tiempo de espera antes del cierre automático. **NOTA: Configurar en 0 si no se utiliza.**
T2	**Tiempo de trabajo [s]**	5	90	50%	**Regula el tiempo de trabajo de los motores, transcurrido el mismo, se detienen.**
T3	**Tiempo de retardo cierre motor 1 [s]**	0	25	50%	Tiempo retardo en la fase de cierre del motor 1 respecto al motor 2. **NOTA: configurar en 0 para el funcionamiento con un solo motor activo (hoja 1).**

TABLA "B" - LÓGICAS

⚠ **Cada modificación de parámetros/lógicas debe ser confirmada pulsando S2 > 5s**

DIP	Lógica	Default	Marcar la configuración realizada	Descripción
1	**Programación de los radiomandos**	**ON**	ON	Habilita la memorización vía radio de los radiomandos: 1- Pulsar en secuencia la tecla oculta y la tecla normal (T1-T2-T3-T4) de un radiomando ya memorizado en modo estándar a través del menú radio. 2- Dentro de los 10 seg. pulsar la tecla oculta y la tecla normal (T1-T2-T3-T4) de un radiomando por memorizar. Al cabo de 10 seg., el receptor sale del modo de programación, dentro de este tiempo se pueden incorporar nuevos radiomandos. Este modo no requiere el acceso al cuadro de mando. IMPORTANTE: Habilita la activación automática de nuevos radiomandos, clones y replay.
			OFF	Deshabilita la memorización vía radio de los radiomandos y la activación automática de los clones. Los radiomandos se memorizan utilizando solo el menú Radio específico o de manera automática con los replay. IMPORTANTE: Deshabilita la activación automática de nuevos radiomandos, clones
2	**BAR / 8K2**	**OFF**	ON	Entrada configurada como Bar 8k2 (Fig.G). Entrada para canto resistivo 8K2. El mando invierte el movimiento durante 1 seg.
			OFF	Entrada configurada como Bar, canto sensible (Fig.G). El mando invierte el movimiento durante 1 seg
3	**Control entrada fotocélula**	**OFF**	ON	Habilita el control de los dispositivos de seguridad en la entrada PHOT. (Fig.G)
			OFF	Comprueba los dispositivos de seguridad en la entrada PHOT no habilitada. (Fig.G)
4	**Control entrada canto**	**OFF**	ON	Habilita el control de los dispositivos de seguridad en la entrada BAR. (Fig.G)
			OFF	Comprueba los dispositivos de seguridad en la entrada BAR no habilitada. (Fig.G)
5	**Fotocélulas en fase de cierre**	**OFF**	ON	En caso de oscurecimiento, excluye el funcionamiento de la fotocélula en fase de apertura. Durante la fase de cierre, invierte inmediatamente.
			OFF	En caso de oscurecimiento, las fotocélulas se activan tanto en fase de apertura como de cierre. Un oscurecimiento de la fotocélula en fase de cierre, invierte el movimiento sólo tras la desactivación de la fotocélula.
6	**Funcionamiento entrada canto**	**OFF**	ON	Canto con inversión activa solo en fase de cierre, durante la fase de apertura se logra la parada del movimiento
			OFF	Canto con inversión activa en ambas direcciones
7	**Cierre rápido**	**OFF**	ON	Cierra tras 3 segundos de la desactivación de las fotocélulas antes de esperar que termine el TCA configurado
			OFF	Lógica inactiva
8	**Funcionamiento en viviendas / en edificios**	**OFF**	ON	Configurar el tipode funcionamiento de la automatización: ON = en edificios Reacción en la entrada **START** (cableada o radio): Reacción en la entrada **OPEN** (cableada): Reacción en la entrada **PEATONAL** (radio):
			OFF	OFF = en viviendas

	En viviendas	**En edificios**
CERRADA	Abrir	Abrir
EN FASE DE CIERRE	Stop	Abrir
ABIERTA	Cerrar	Cerrar
EN FASE DE APERTURA	Stop + TCA	Ningún efecto
TRAS STOP	Abrir	Abrir

	En viviendas	**En edificios**
CERRADA	Abrir	Abrir
EN FASE DE CIERRE	Abrir	Abrir
ABIERTA	Mantener abierto + TCA	Mantener abierto + TCA
EN FASE DE APERTURA	Ningún efecto	Ningún efecto
TRAS STOP	Abrir	Abrir

	En viviendas	**En edificios**
CERRADA	Abrir parcialmente	Abrir parcialmente
EN FASE DE CIERRE	Stop	Abrir parcialmente
ABIERTA	Cerrar	Cerrar
EN FASE DE APERTURA	Stop + TCA	Ningún efecto
TRAS STOP	Abrir parcialmente	Abrir parcialmente

9	**Golpe de ariete en fase de apertura**	**OFF**	ON	Antes de abrir la cancela, empujar durante aproximadamente 2 segundos en fase de cierre. Esto permite que la cerradura eléctrica se desenganche más fácilmente. **IMPORTANTE – En caso de falta de los topes de parada mecánicos adecuados, no usar esta función.**
			OFF	Lógica no activada
10	**Mantenimiento bloqueo**	**OFF**	ON	Si los motores permanecen parados en posición de apertura total o cierre total durante más de una hora, se activan en la dirección de tope durante aproximadamente 3 segundos. Esta operación es realizada cada hora. NOTA IMPORTANTE: Esta función tiene como finalidad compensar, en los motores oleodinámicos la eventual reducción de volumen del aceite causada por la disminución de la temperatura durante las pausas prolongadas, por ejemplo durante la noche, o por las pérdidas internas. **IMPORTANTE – En caso de falta de los topes de parada mecánicos adecuados, no usar esta función.**
			OFF	Lógica no activada

BFT
Be ahead

A·D·S AUTOMATIC DOOR SPECIALISTS
Puertas & Portones Automáticos, S.A. de C.V.
¡Nuestra pasión es la Solución!....

»TABLETA ELECTRONICA PARA OPERADORES ABATIBLES HIDRAULICOS LUX2B, LUX6V, P4.5 / P.7, SUB MARCA BFT MOD. ALCOR AC A 120V.

A·D·S AUTOMATIC DOOR SPECIALISTS

Puertas & Portones Automáticos, S.A. de C.V.

¡Nuestra pasión es la Solución!....

V07.21

(229) 461-7028
portonesautomaticos@adsver.com.mx
portonesautomaticos@prodigy.net.mx

RESIDENCIAL COMERCIAL INDUSTRIAL

MEMBER IDA International Door Association